Схема организации улично-дорожной сети

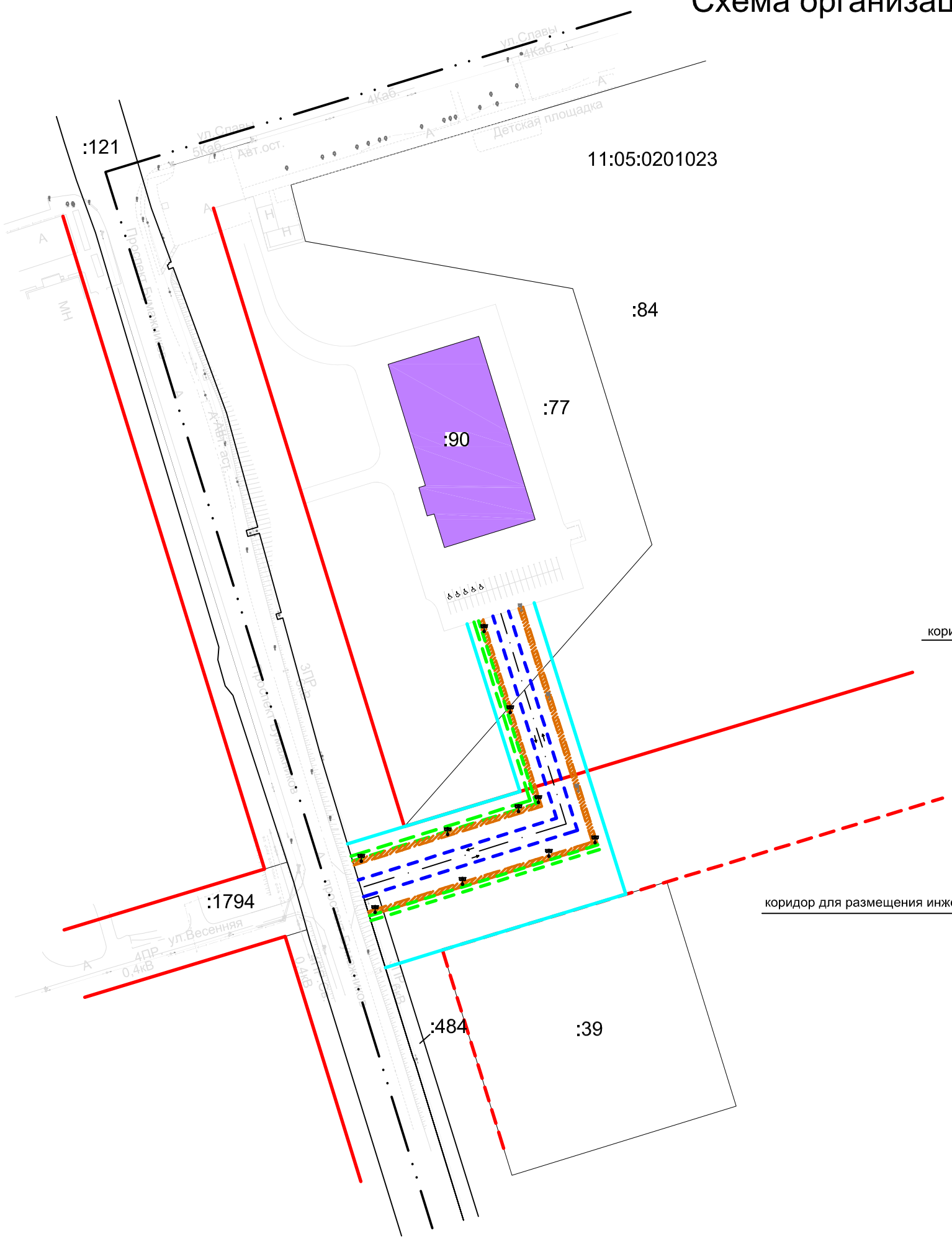

Условные обозначения:

- существующие земельные участки
- проектируемая территория
- существующие красные линии
- проектные красные линии
- граница кадастрового квартала
- 11:05:0201023 — номер кадастрового квартала
- :84 — кадастровый номер объекта недвижимости
- проектируемая дорога
- проектируемый тротуар
- существующий объект недвижимости
- коридор для размещения инженерных коммуникаций (уличного освещения)

Поперечный профиль Тип 1

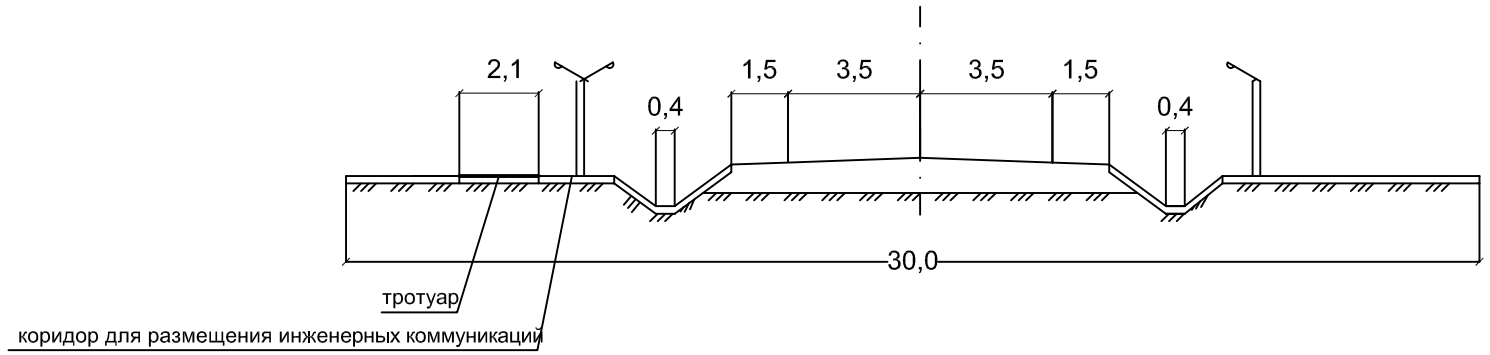

Поперечный профиль Тип 2

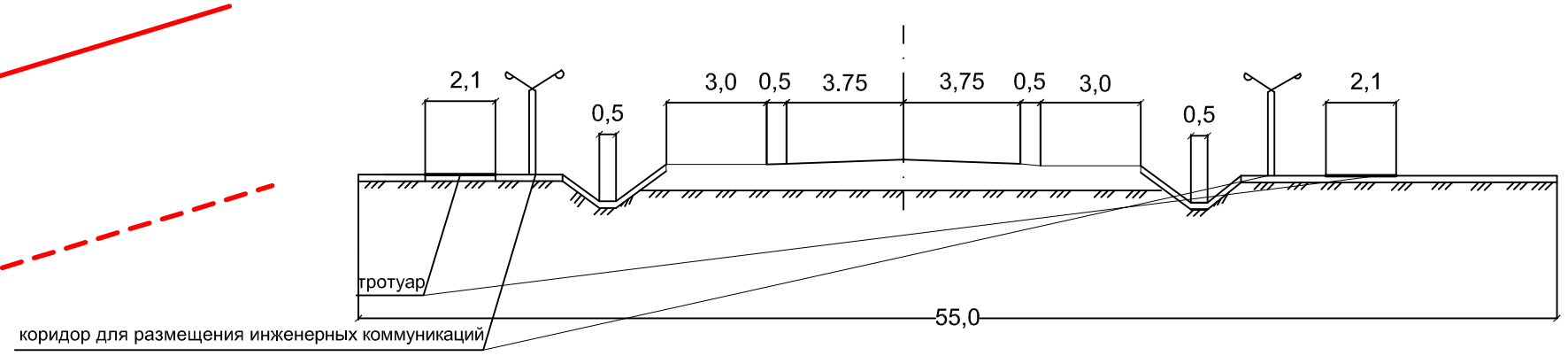

						04-2017-ППТ		
						Проект планировки и межевания территории		
Изм.	Кол.уч.	Лист	Nдок	Подп.	Дата			
Директор		Шатрыкина Ю.Н.				Основная (утверждаемая часть)	Стадия	Лист	Листов
							П	2	3
Выполнила		Бебякина М.А.				Схема организации улично-дорожной сети Масштаб 1:2000	ООО "Вектор"		